TARA Robinet de service Eau froide - Dark Chrome

17 500 892

- saillie 100 mm
- bec déverseur fixe
- jet circulaire enrichi en air
- hauteur de robinetterie 115 mm
- hauteur jusqu'au mousseur 40 mm
- diamètre de percement 35 mm
- raccord 1/2"
- rosace Ø 45 mm
- débit maxi. 7 l/min
- sans plomb
- Ce produit contribue au respect des exigences des systèmes d'évaluation des bâtiments écologiques, par exemple LEED®, BREEAM®, DGNB

Dark Chrome	17 500 892-19
Chrome	17 500 892-00
Platine brossé	17 500 892-06
Platine	17 500 892-08
Laiton brossé (Or 23cts)	17 500 892-28
Noir mat	17 500 892-33
Champagne brossé (Or 22cts)	17 500 892-46
Champagne (Or 22cts)	17 500 892-47
Chrome brossé	17 500 892-93
Dark Platinum brossé	17 500 892-99

Nous nous réservons le droit de modifier les modèles, la gamme de produits et les spécifications techniques sans préavis.
Pour de plus amples informations, rendez-vous sur : www.dornbracht.com +49 (0) 2371 8899 900 mail@dornbracht.com

TARA Robinet de service Eau froide - Dark Chrome

17 500 892

mm [inches]

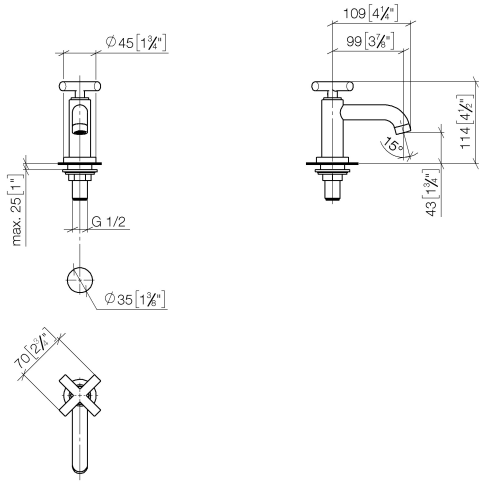

Diagramme de débit

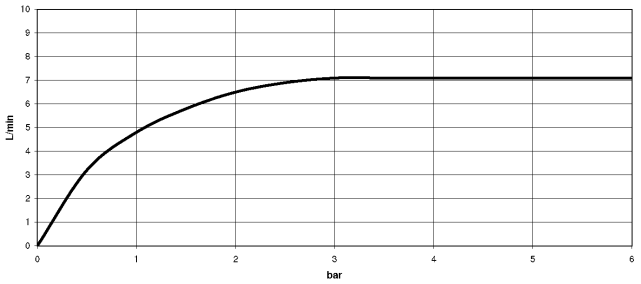

Certificats

LGA_18931.

TARA Robinet de service Eau froide - Dark Chrome

17 500 892
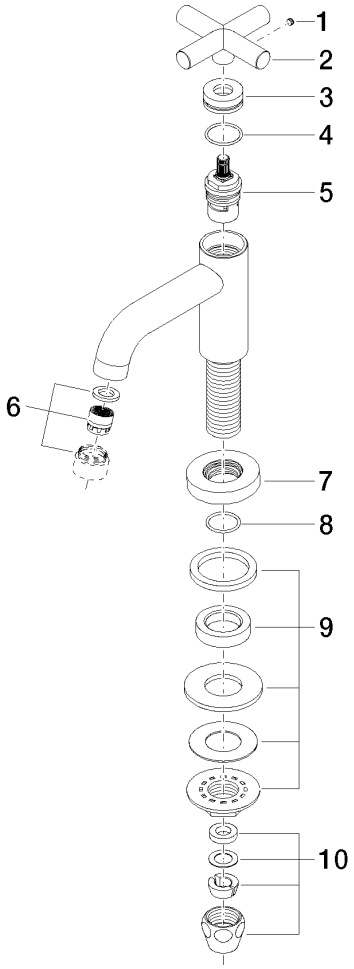
Les pièces pour les autres finitions peuvent être trouvées ici : Chrome